FULYA

100443

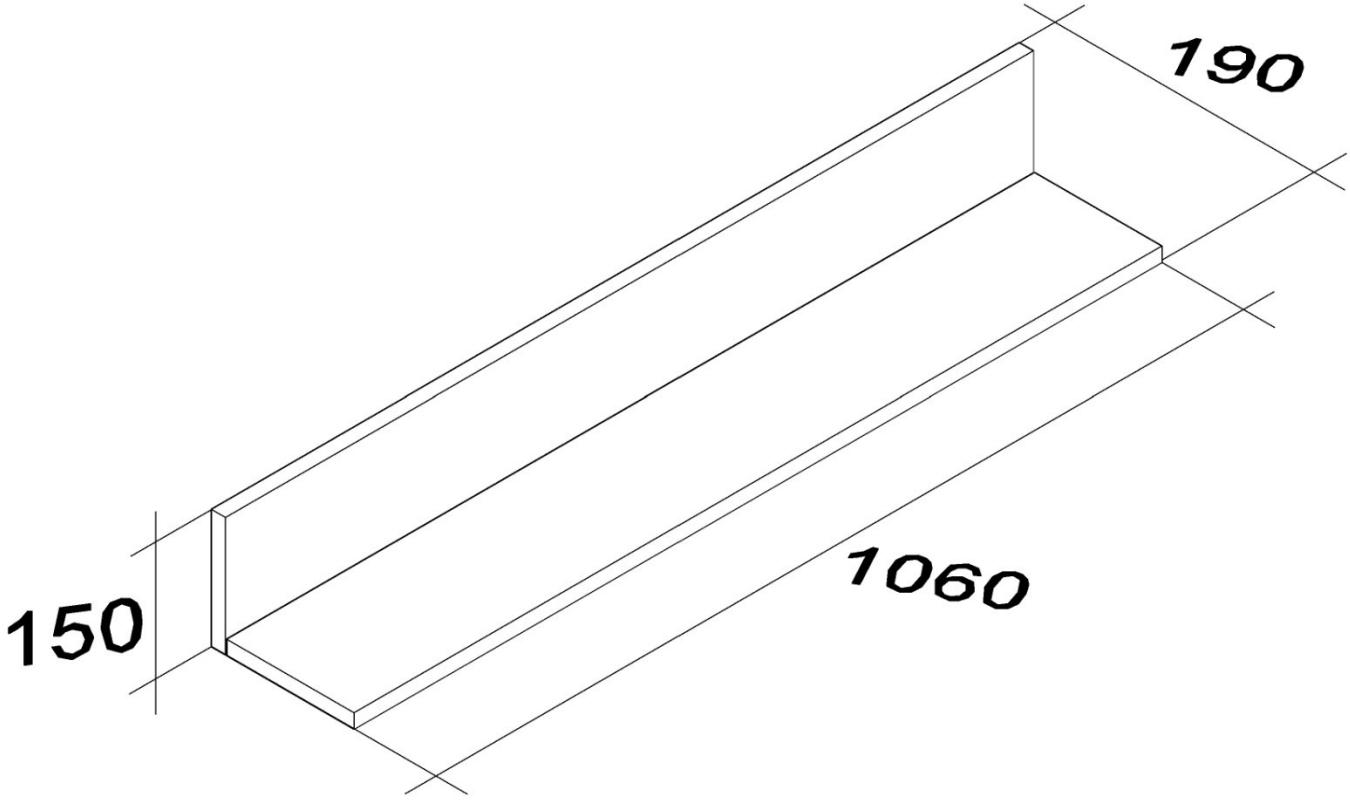

2x	3x	2x 4 X 60							

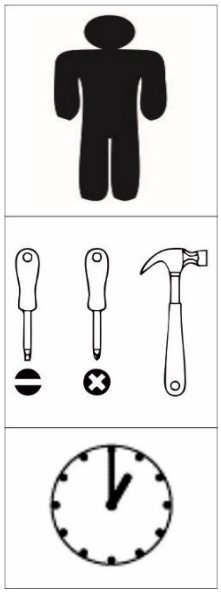

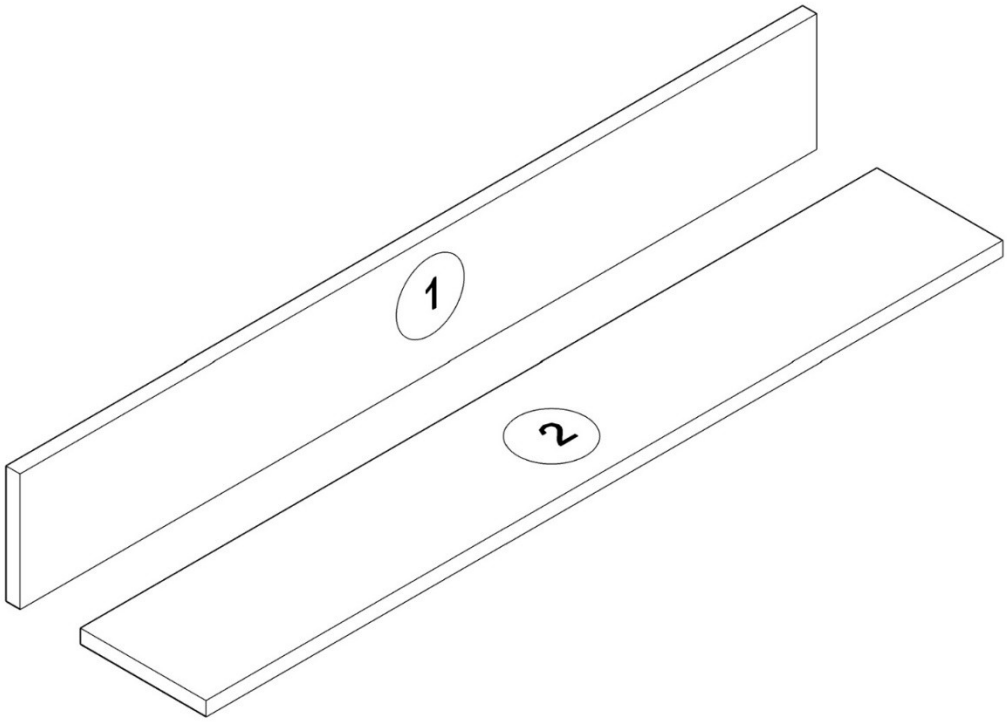
1
2

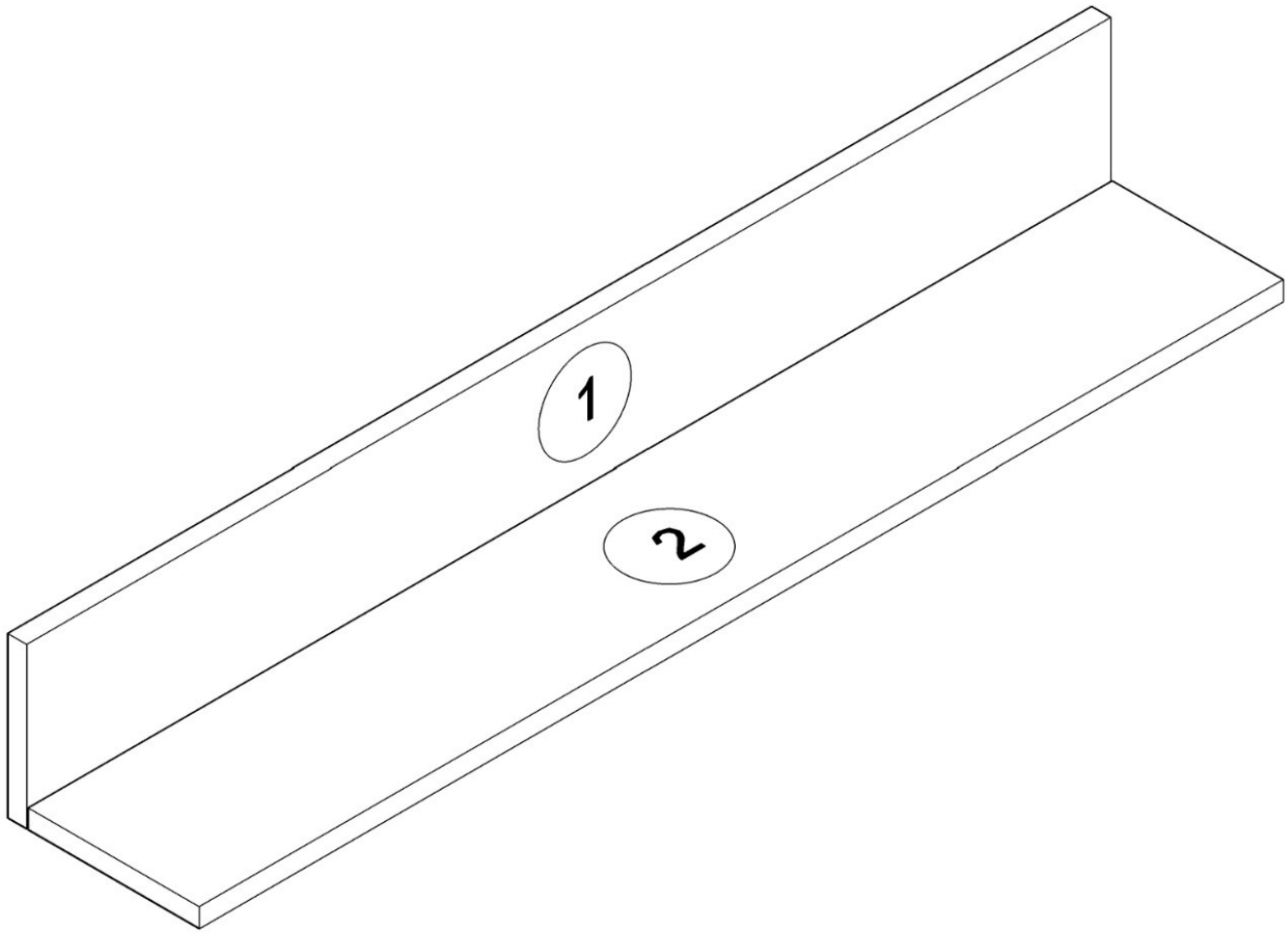
1
2