FULYA

100417

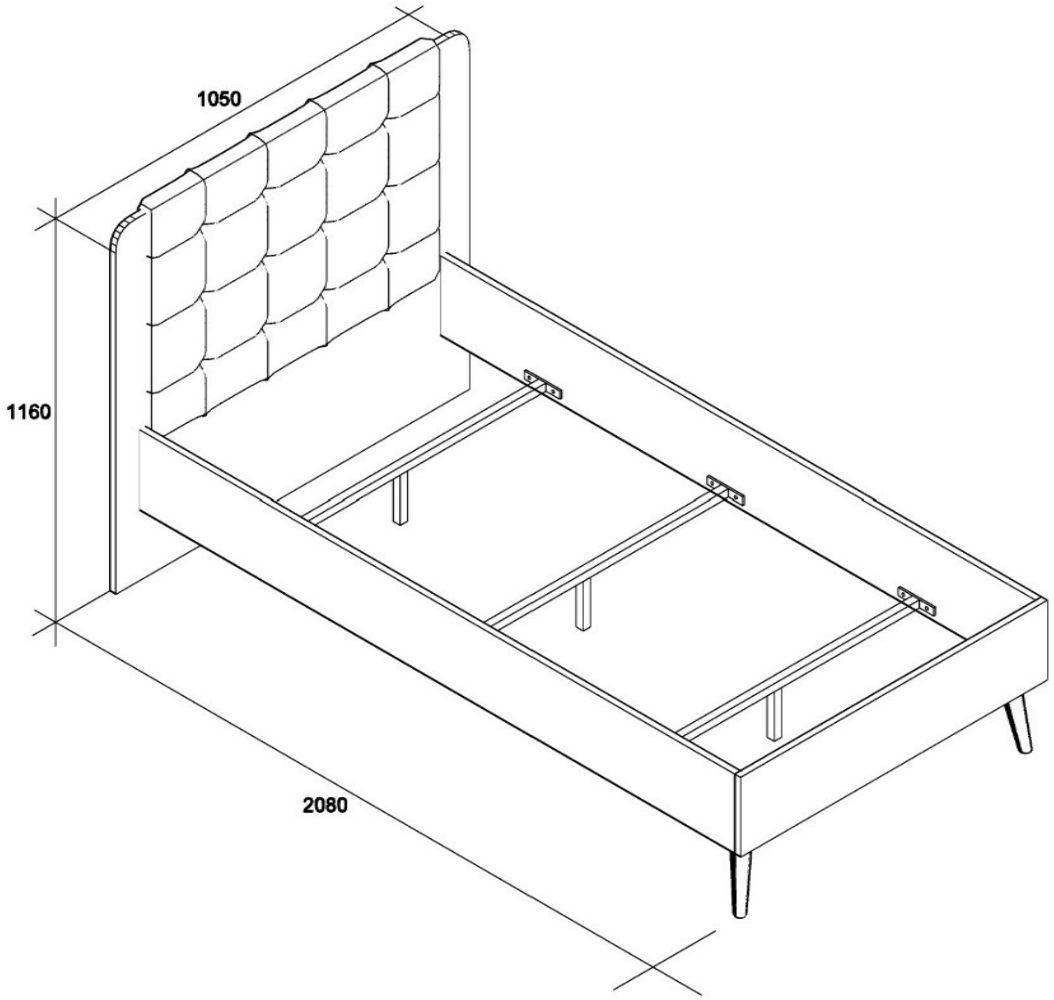

8x	30x	6x	4x	6x	12x	3x	2x		

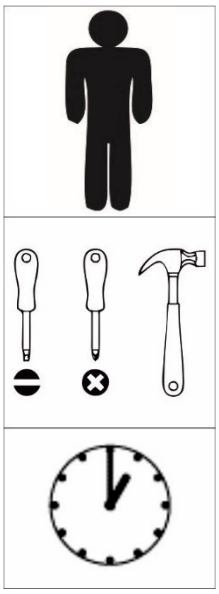

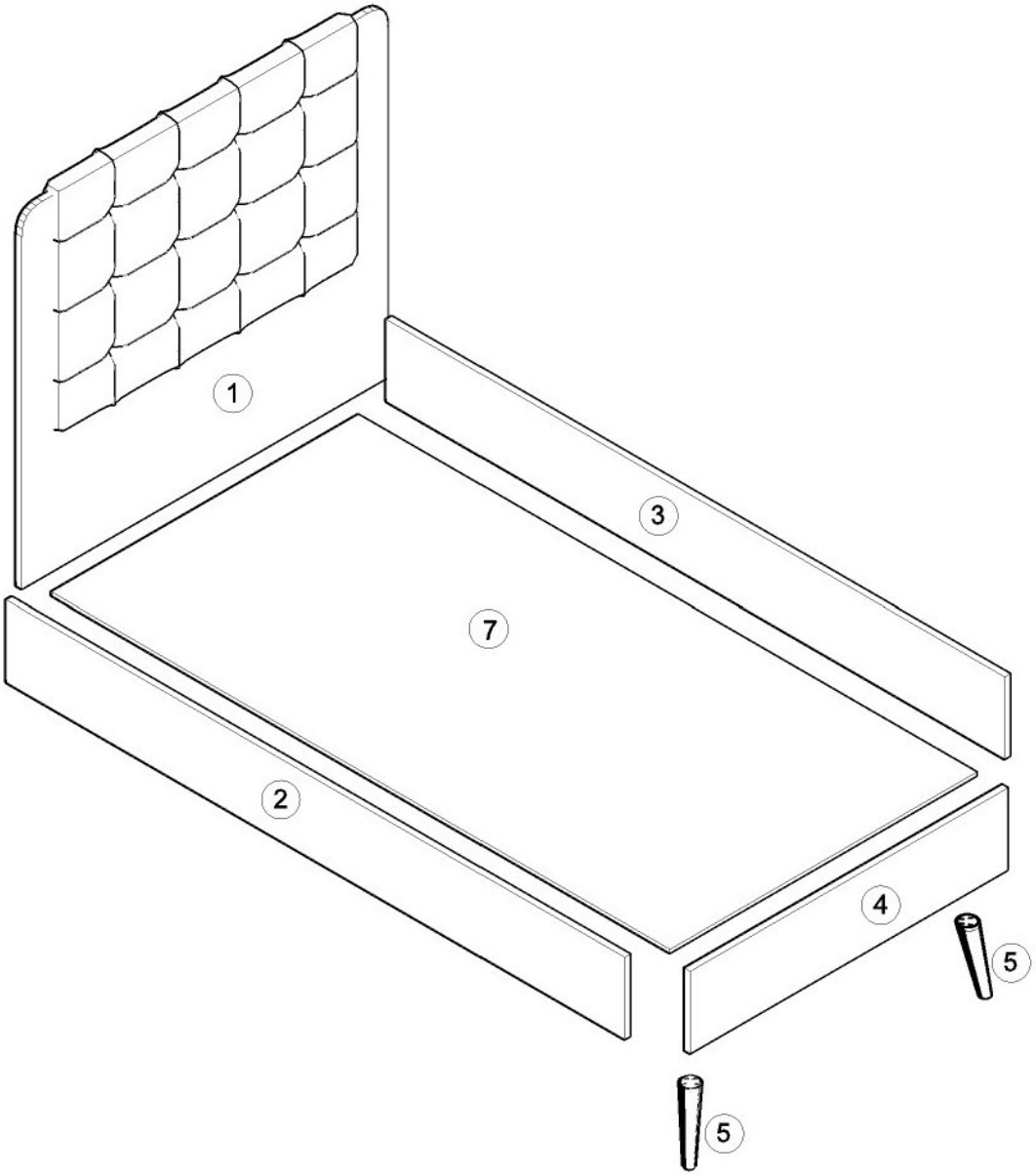
1
3
7
2
4
5
5

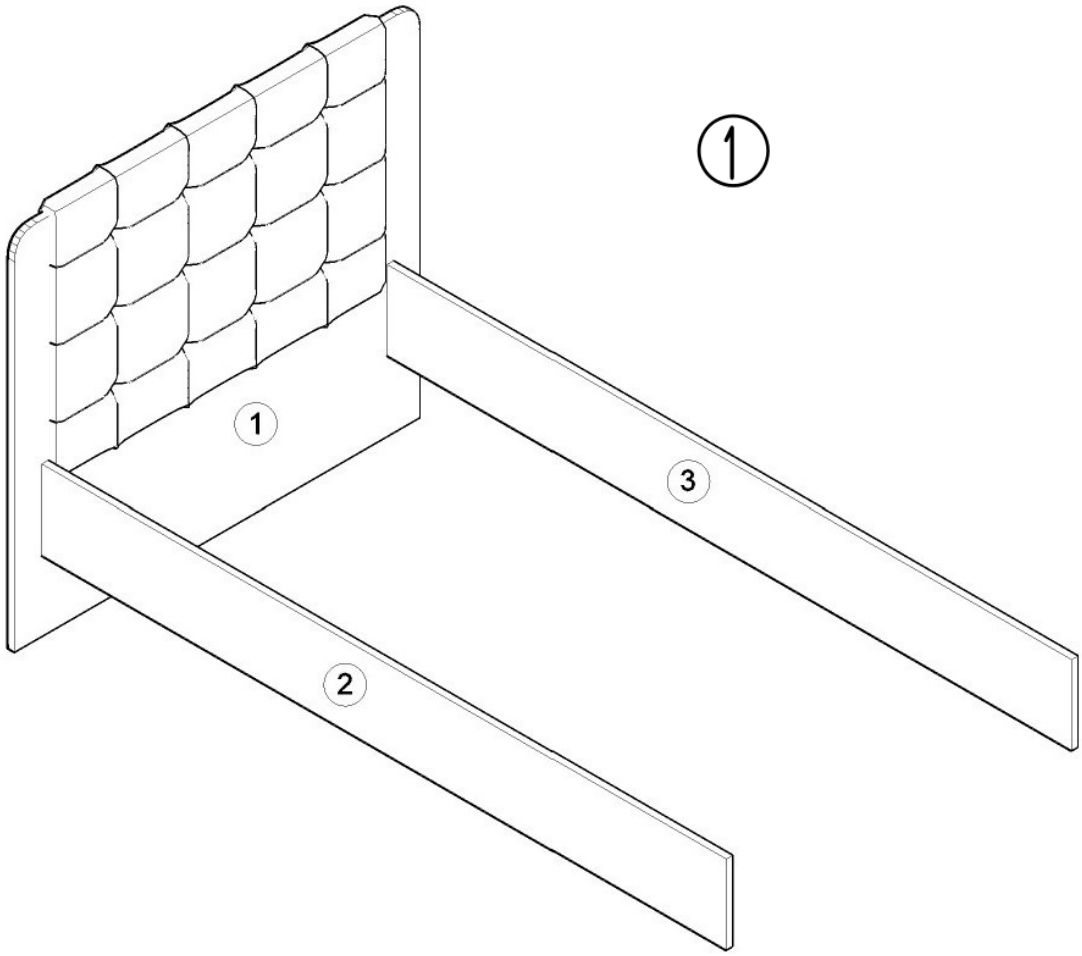
①
1
2
3

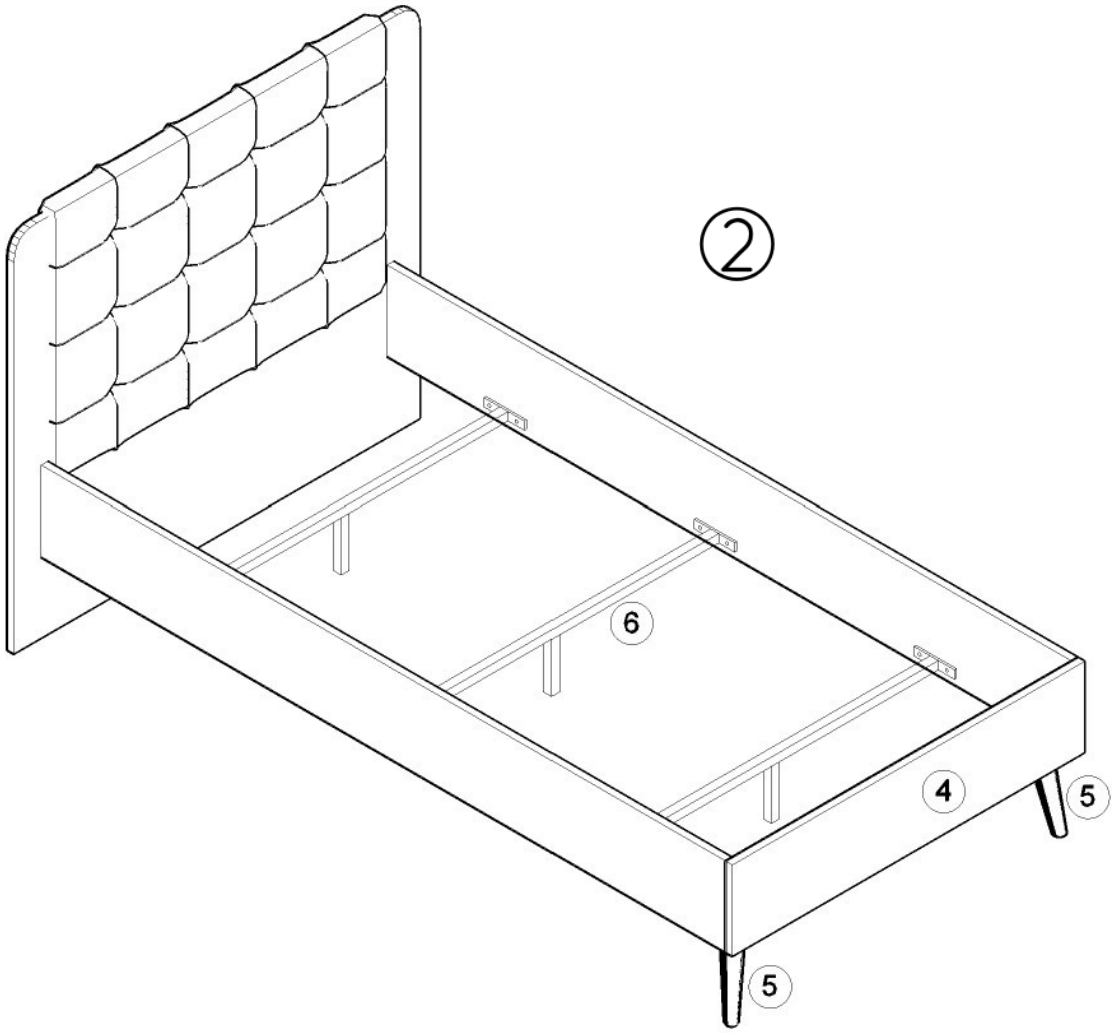
②
4
5
5
6