FULYA

102123

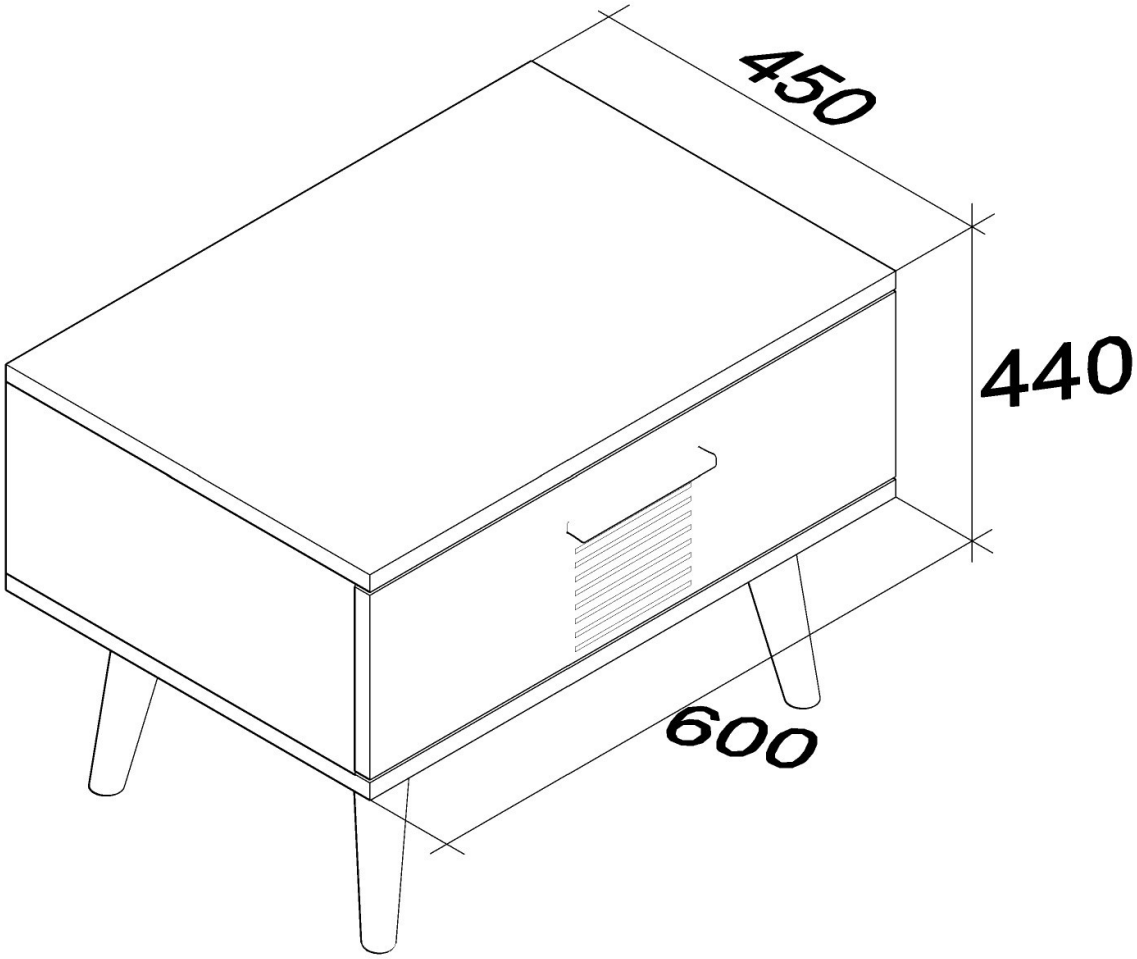

12x		2x	6x	12x	1x		12x	8x	
6x	8x	8x							

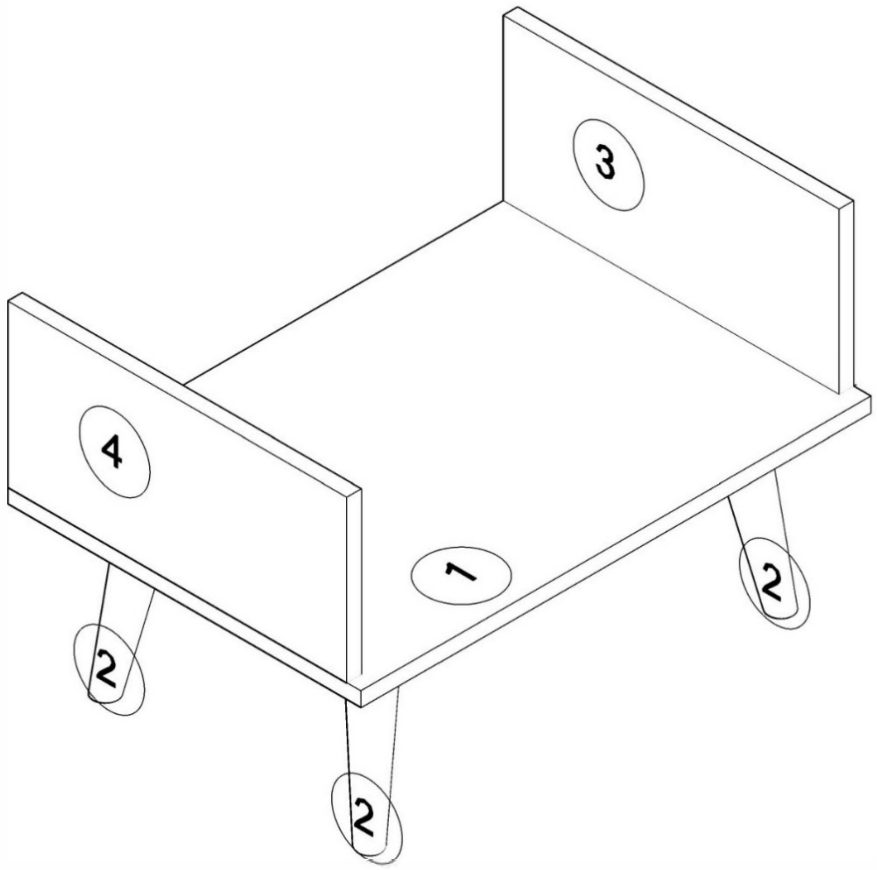
3
4
1
2
2
2

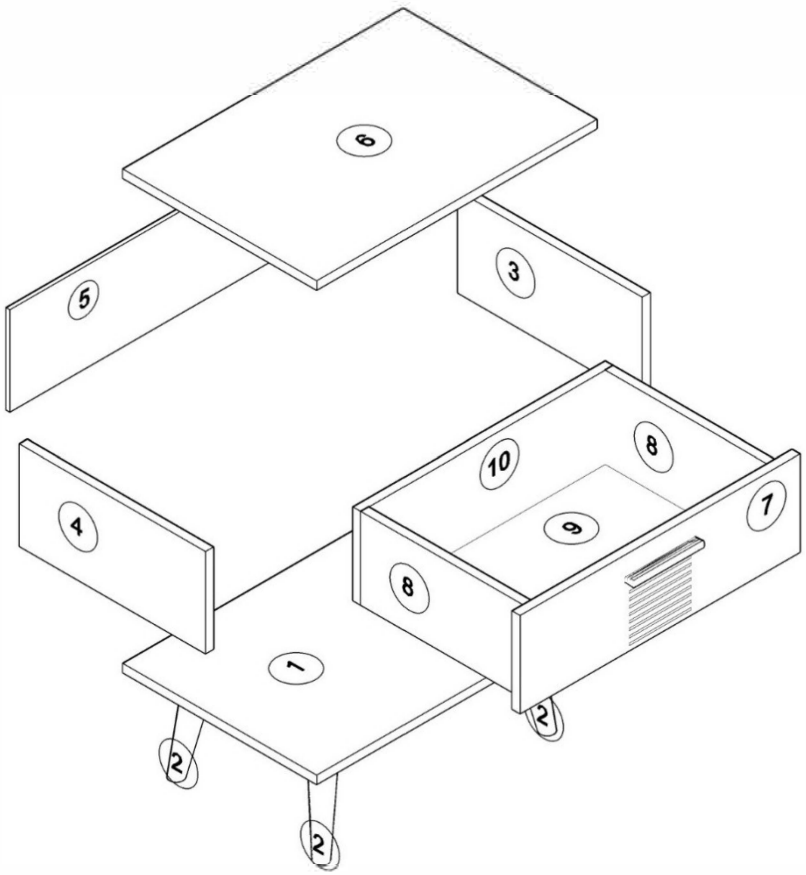
6
5
3
10
8
4
9
7
8
1
2
2
2

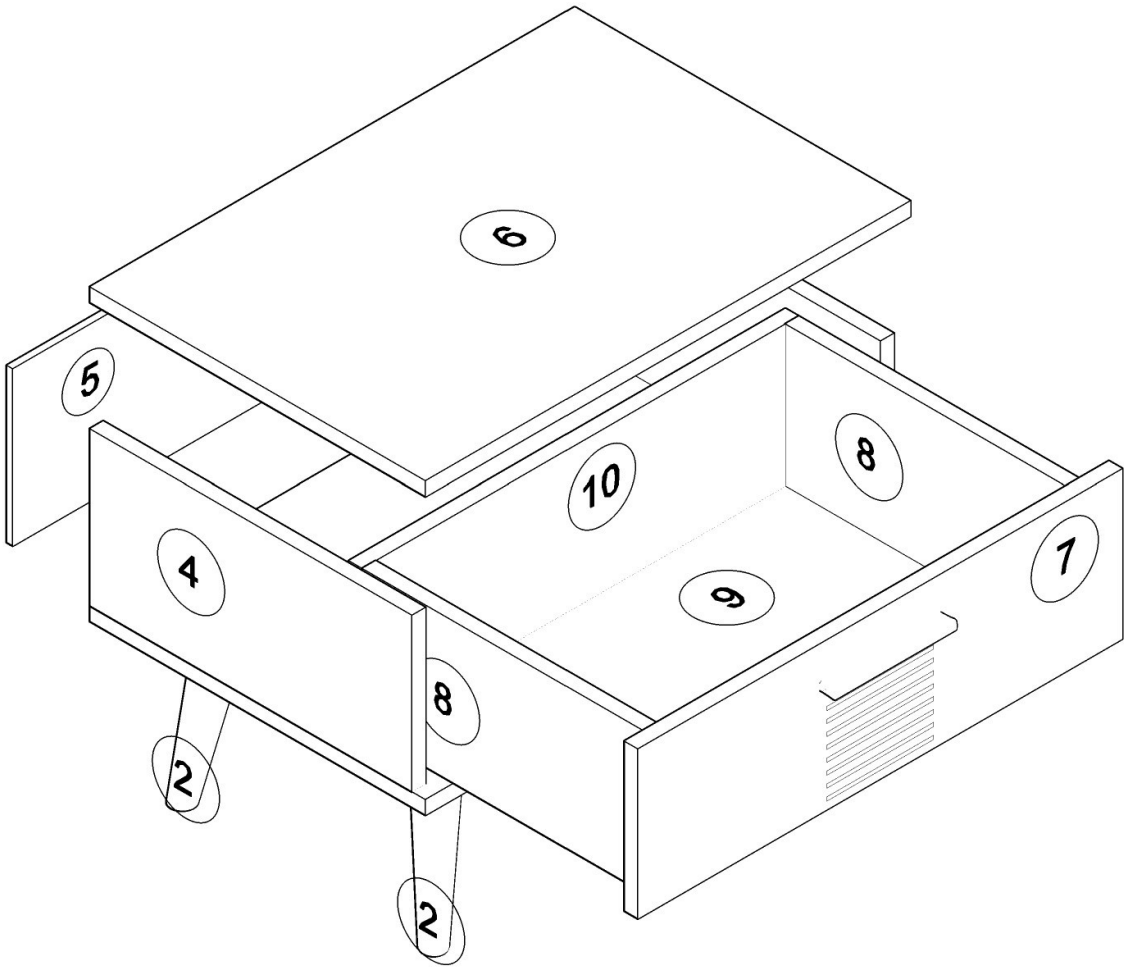
6
5
10
8
4
9
7
8
2
2