LENA

105095

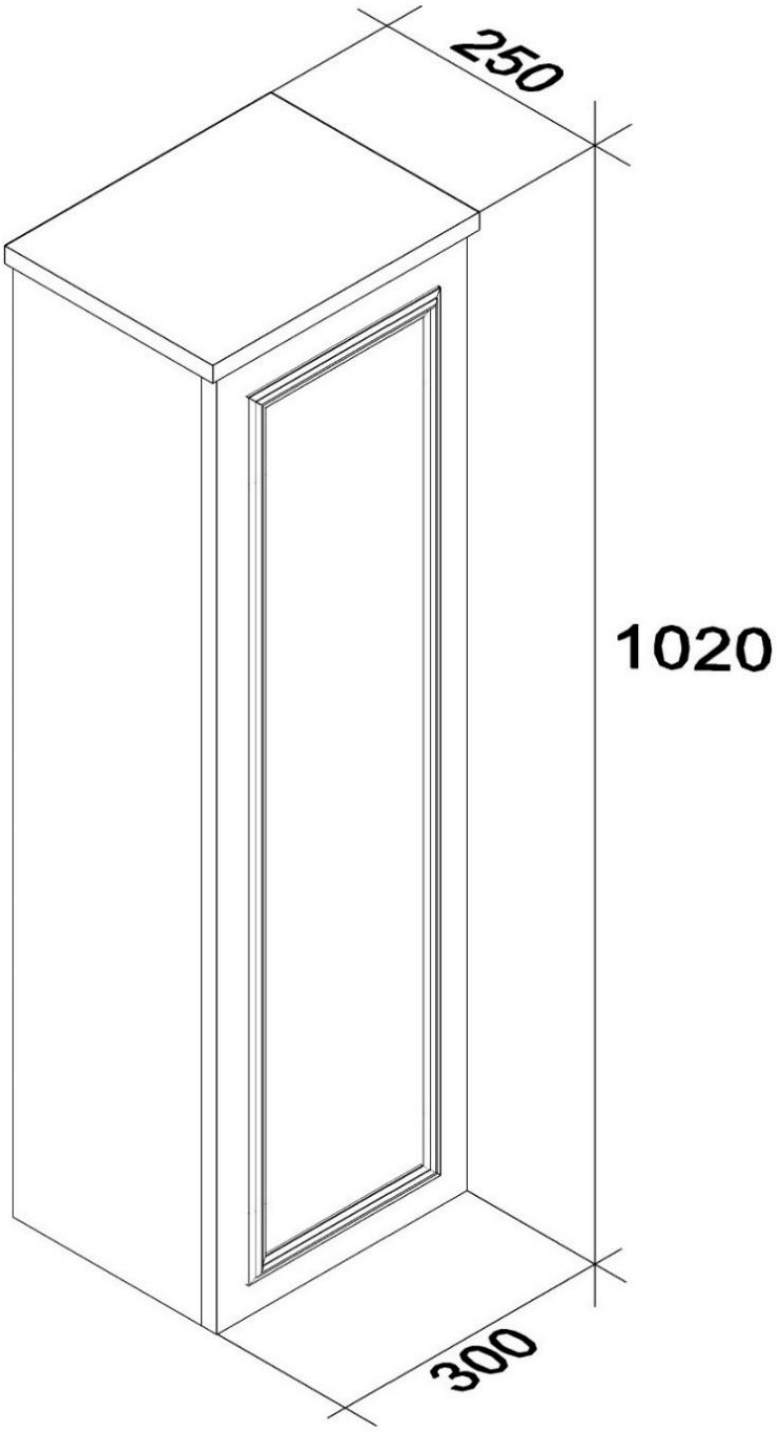

2x 8mm	2x	2x 5x60	8x	8x 10mm	8x	2x 3.5x25	8x 4x20	12x 3.5x18	1x 4x22
8x 8x30	1x								

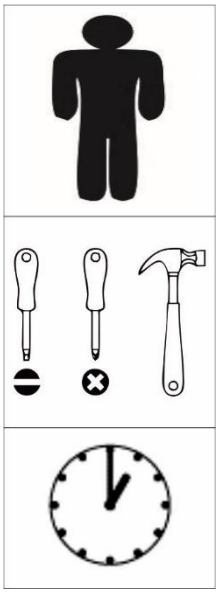

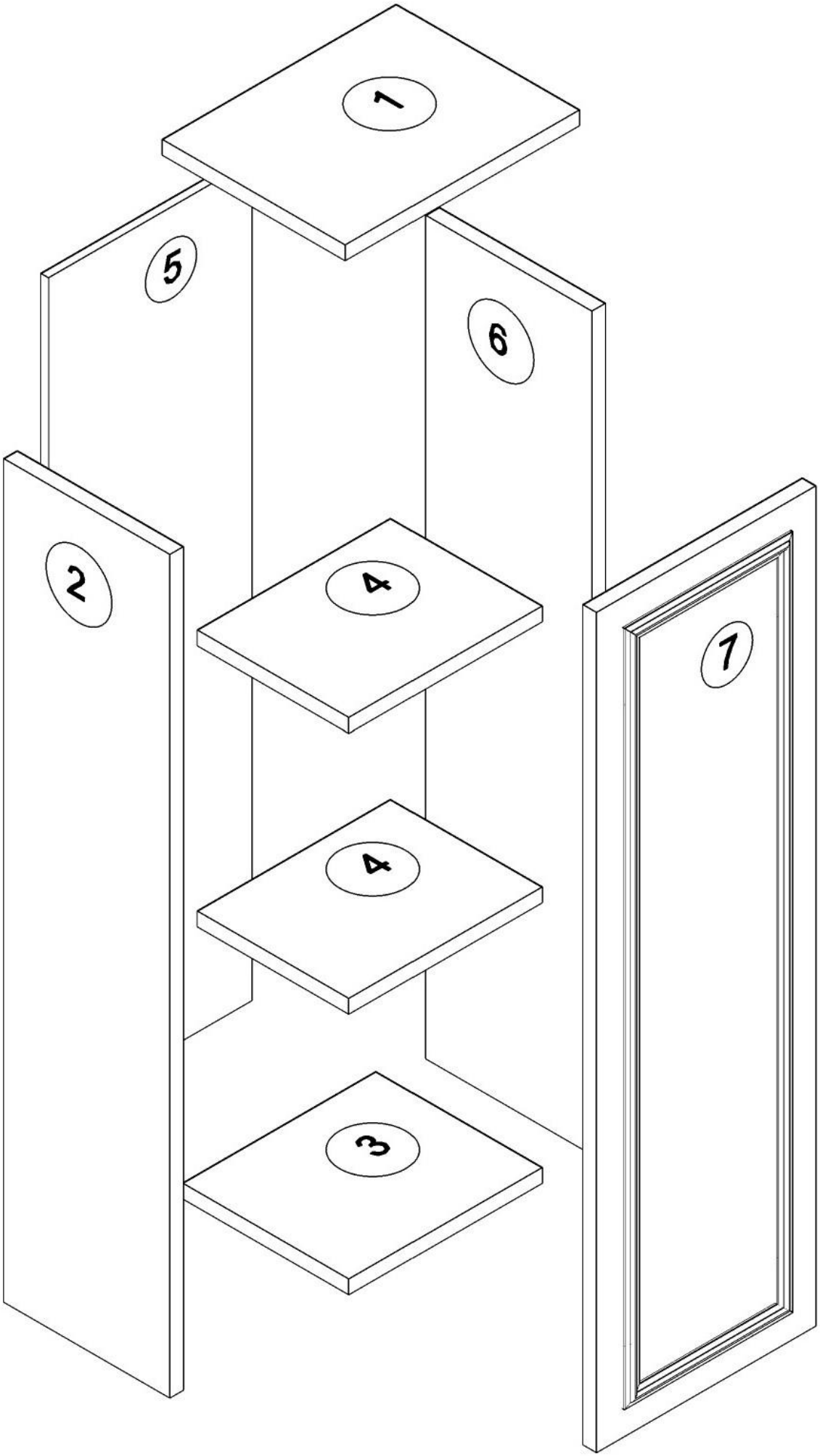
1
5
6
2
4
7
4
3

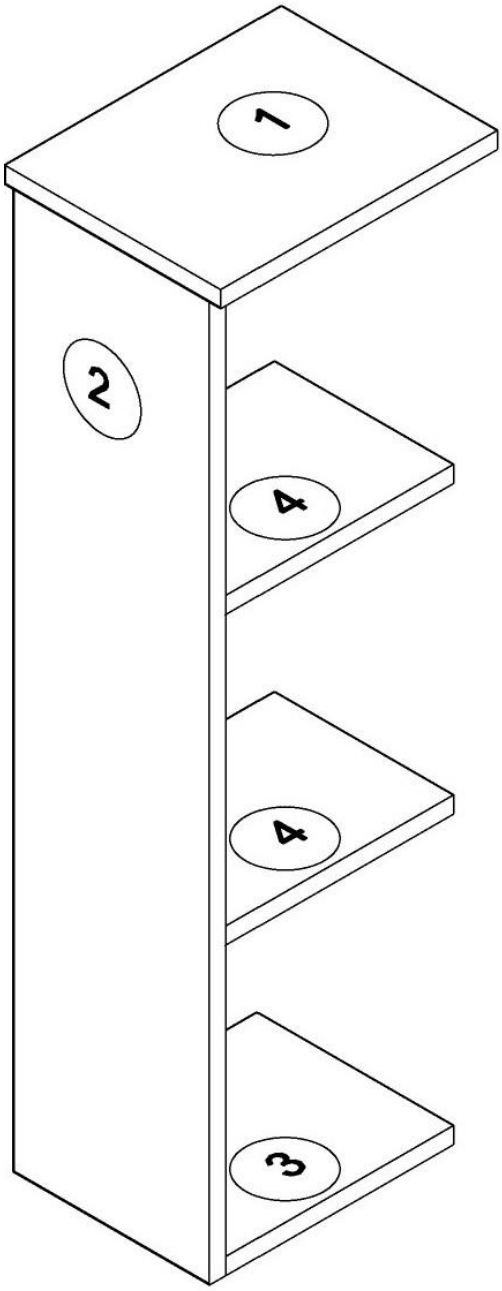
1
1
2
4
4
3

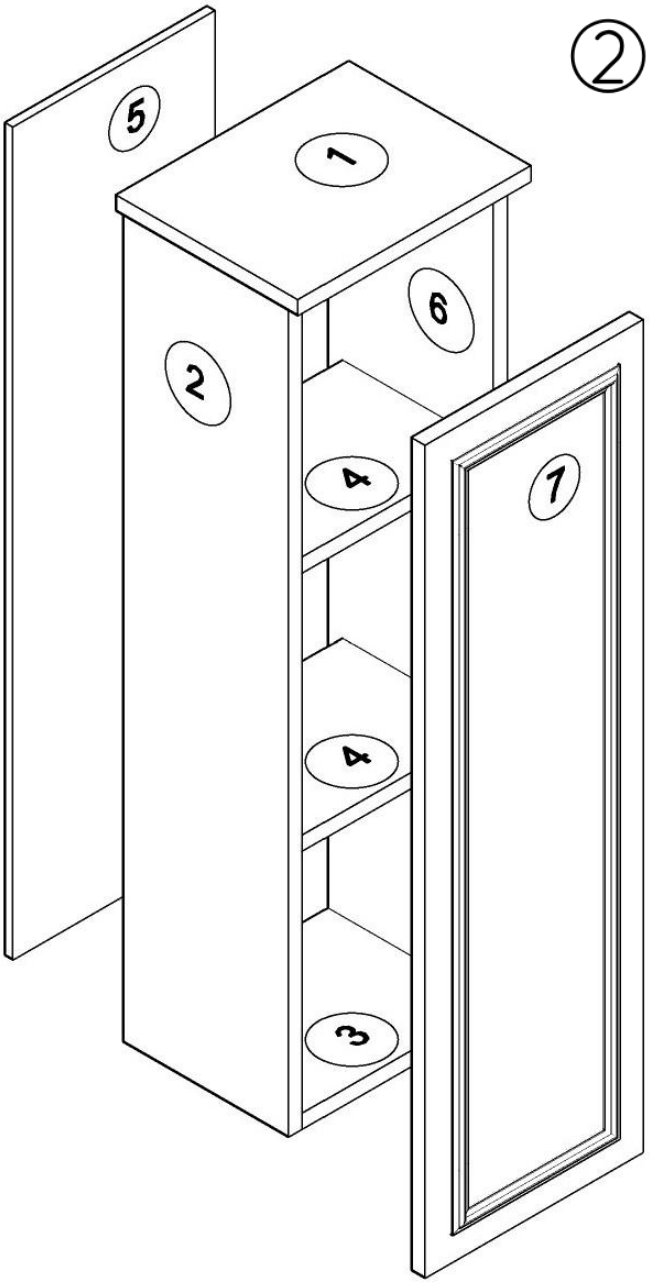
2
5
1
6
2
4
7
4
3