FULYA

102070

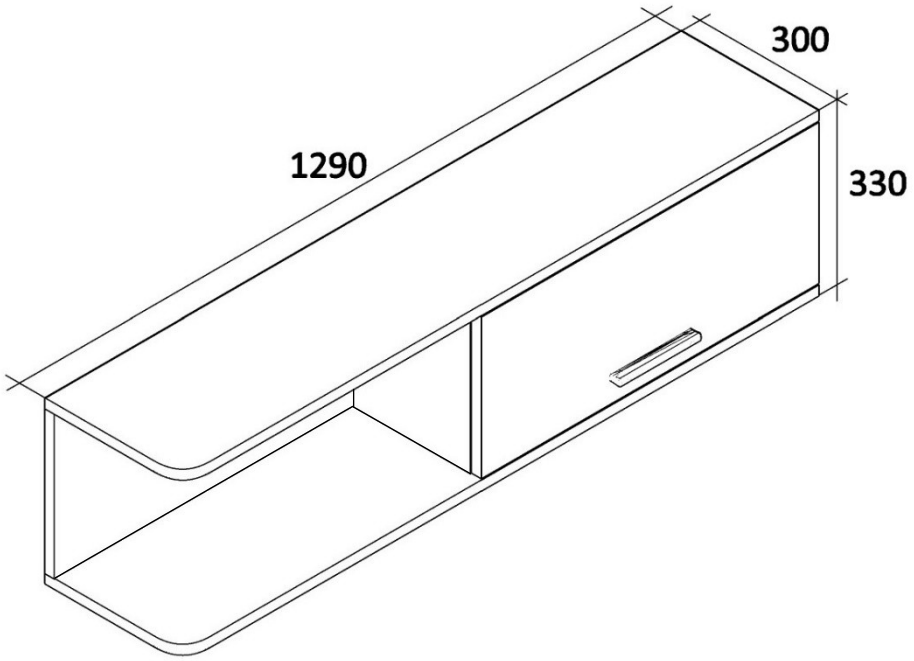

8x	2x	8x	8x	18x	2x	6x	3x	2x	3x
3x	1x	3x 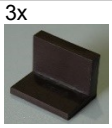							

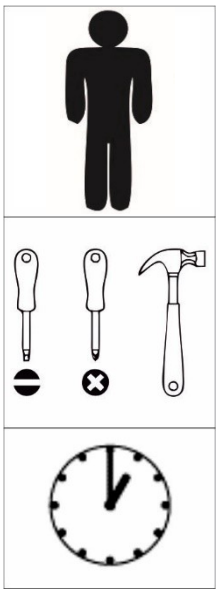

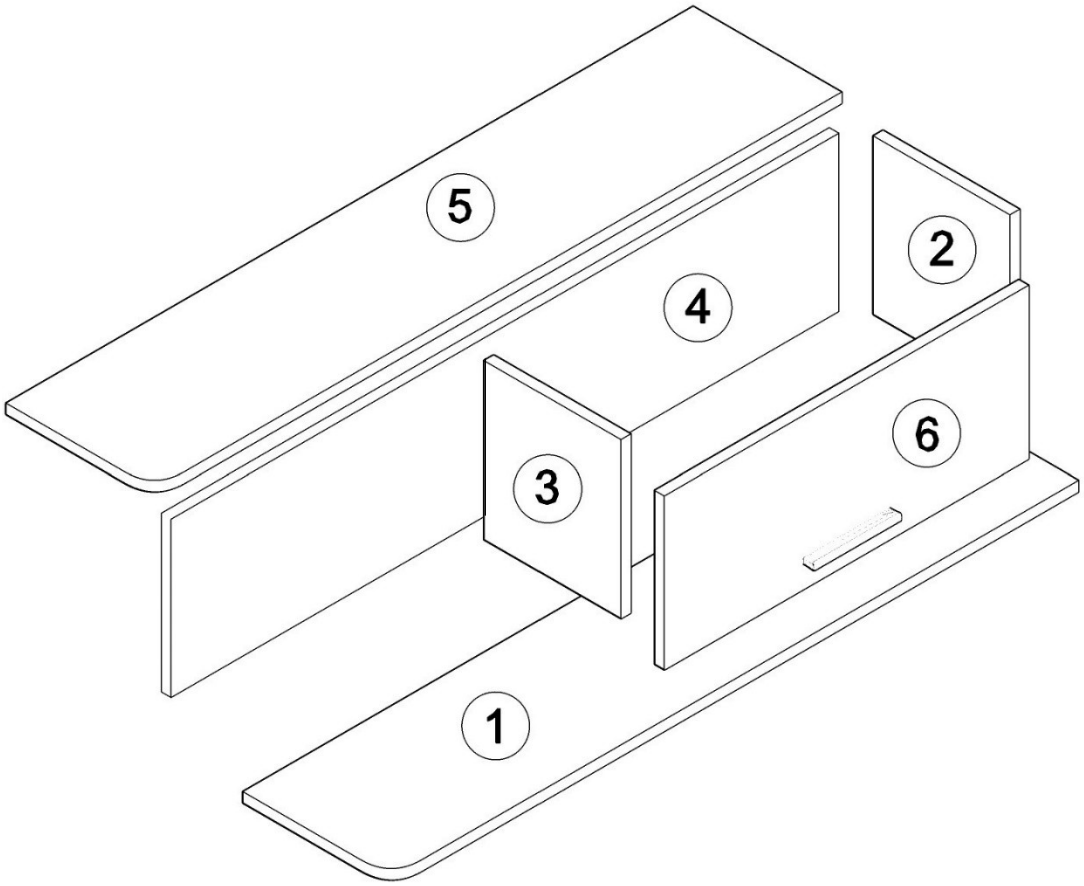
5
4
2
3
6
1

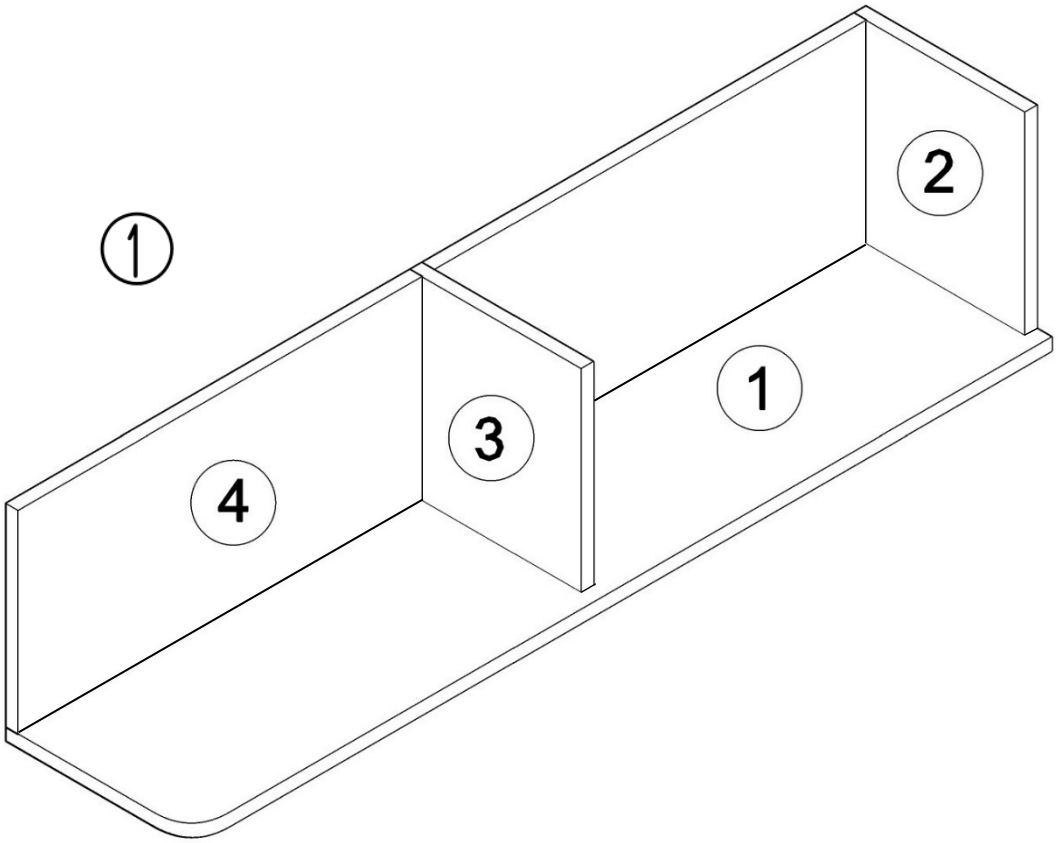
1
2
1
3
4

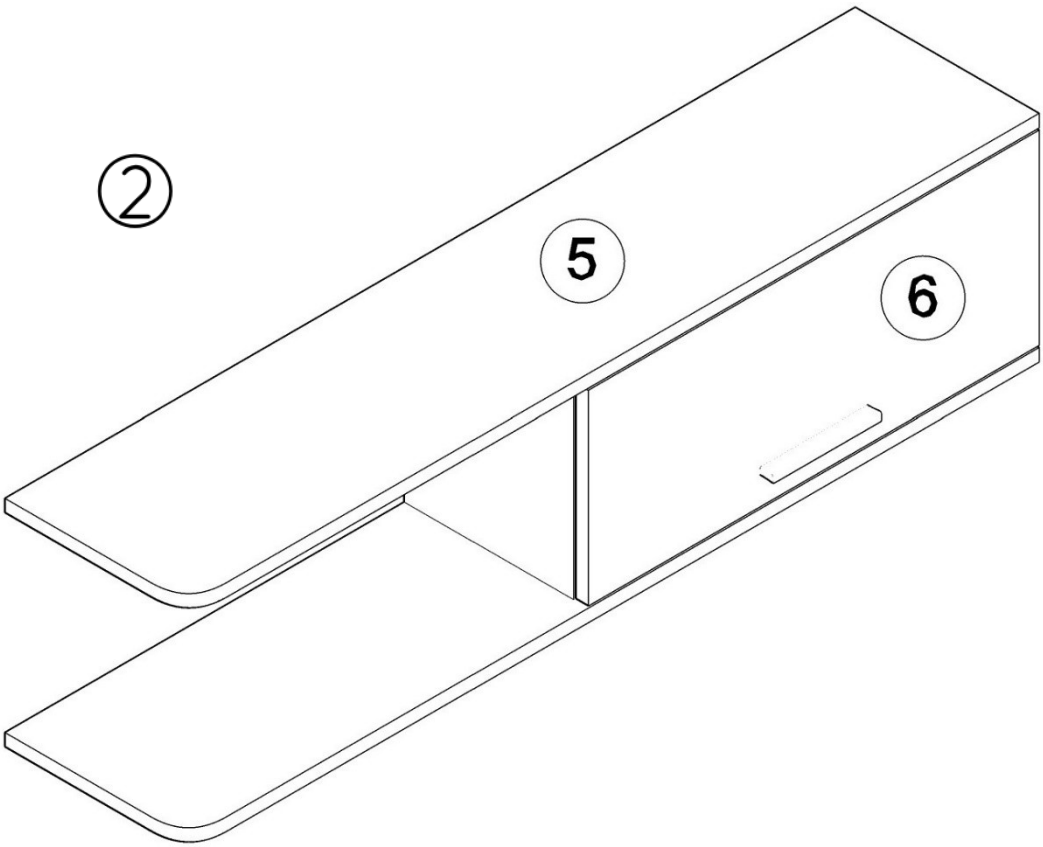
2
5
6