VISTA

105148

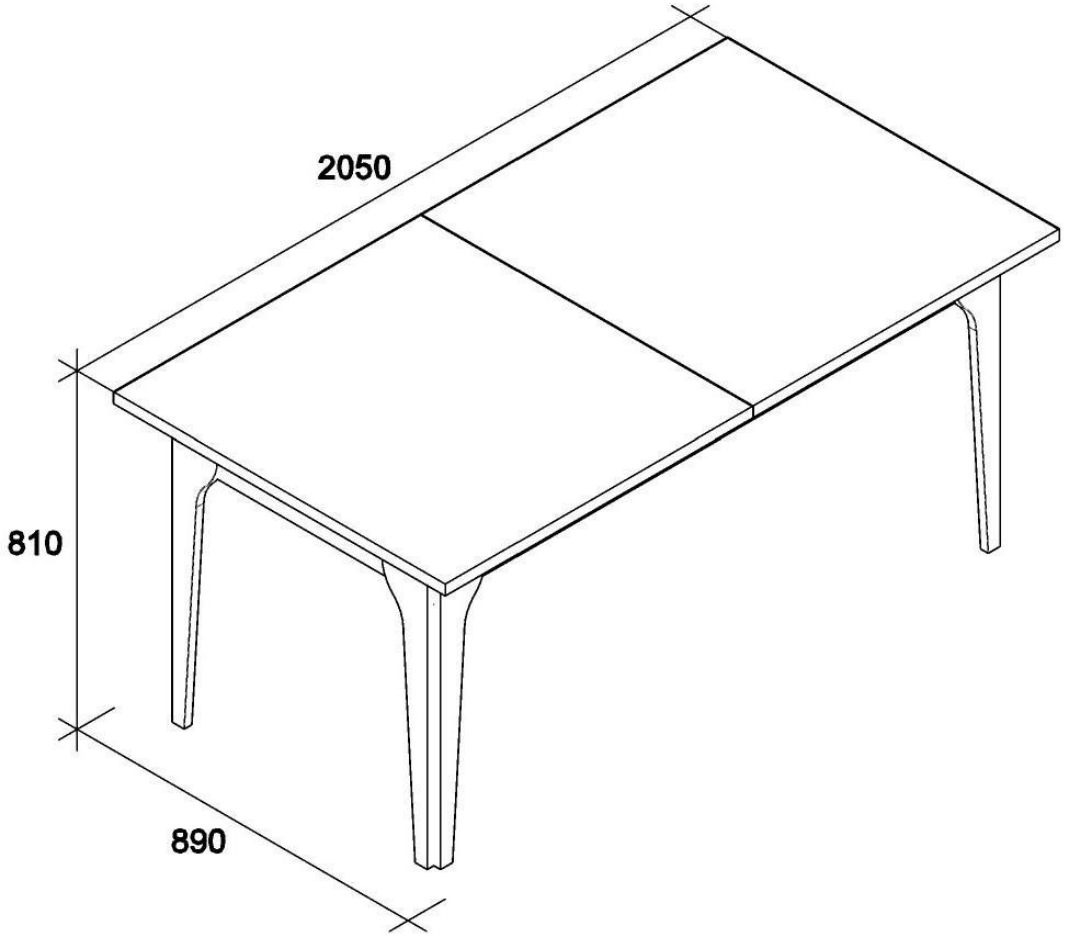

x24									

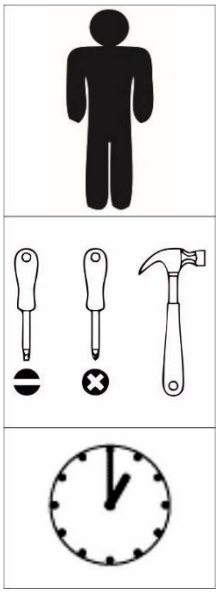

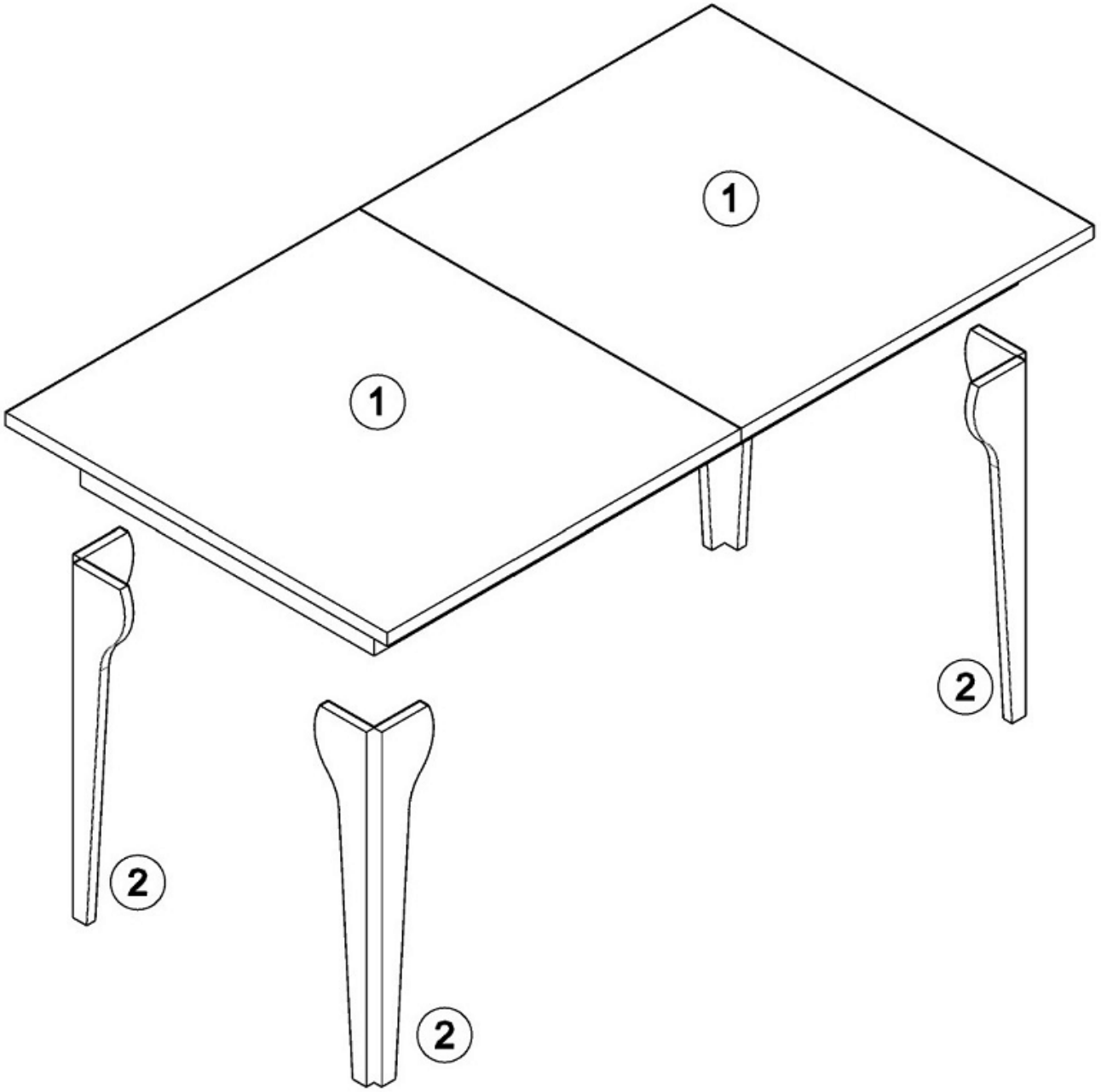
1
1
2
2
2